Cibes

Thang máy CIBES thế hệ mới

VOYAGER V80 (2021)

THANG MÁY SÀN NÂNG VOYAGER V80
TÍCH HỢP GIẾNG THANG

Voyager V80 (phiên bản 2021) là dòng thang sàn nâng tích hợp cùng giếng thang kính được lấy cảm hứng từ phong cách Bắc Âu nhưng vẫn giữ được mọi ưu điểm vượt trội của những dòng thang tiền nhiệm. Thiết kế dạng mô - đun giúp thang máy Cibes có thể lắp đặt ở đa dạng loại công trình, từ biệt thự cho đến những căn hộ duplex với các phong cách thiết kế khác nhau.

HOÀN HẢO CHO

NHÀ NHIỀU TẦNG

KHÔNG HỐ PIT - KHÔNG PHÒNG MÁY

Bạn không cần tác động tới kết cấu của ngôi nhà, chỉ cần đặt thang máy Cibes trực tiếp lên nền của tầng thấp nhất là có thể lắp đặt được

TIẾT KIỆM DIỆN TÍCH

Với thang máy Cibes, diện tích sử dụng của thang có thể lên tới 70%, và có thể lắp thang máy với diện tích lắp đặt chỉ 1m^2.

TRONG CĂN HỘ DUPLEX - PENTHOUSE

Tiết kiệm diện tích, trọng lượng nhẹ, không hố pit, có thể sử dụng điện sinh hoạt thông thường và không có bộ phận đối trọng khiến cho thang máy Cibes trở thành giải pháp tối ưu cho các căn hộ duplex, penthouse.

GIẾNG KÍNH TOÀN CẢNH 360^0

Cực kỳ phù hợp với vị trí giữa thang bộ.

NĂNG LƯỢNG CỦA SỰ YÊN TĨNH

HỆ TRUYỀN ĐỘNG ECOSILENT

Chúng tôi luôn mong muốn bạn có thể tận hưởng sự thoải mái, dễ chịu mỗi khi sử dụng thang máy mà không làm ảnh hưởng đến những thành viên khác trong gia đình. Lấy cảm hứng từ sự thanh bình của thiên nhiên Thụy Điển, hệ truyền động Ecosilent của Cibes sẽ mang đến cho bạn và người thân những lần di chuyển mượt mà và tĩnh lặng giữa các tầng.

CỬA THANG

Tùy chọn mẫu và chiều cao cửa thang máy.

GIẾNG THANG TÍCH HỢP

Tích hợp sẵn giếng thang kính 4 mặt kính toàn cảnh cùng khung aluminum.

BẢNG ĐIỀU KHIỂN THÔNG MINH

Bảng điều khiển thông minh COP & LOP được trang bị màn hình cảm ứng, các phần mềm liên tục được cập nhật.

HỌA TIẾT BẢNG ĐIỀU KHIỂN ĐA DẠNG

Vách bảng điều khiển cao 1300mm với hộp đèn chiếu sáng hoặc các họa tiết vân đá đa dạng, kết hợp hài hòa với nội thất ngôi nhà.

AN TOÀN HƠN:

Viền an toàn LiT
Sàn thang đá cao cấp
San thang bằng da cao cấp từ Thụy Sĩ

YÊU CẦU HỐ PIT

Hố pit chỉ cần sâu khoảng 50 -70mm, hoặc lắp đặt thẳng trên sàn nhà và làm dốc bước vào.

CÁC TÍNH NĂNG
AN TOÀN

Thang máy Cibes tuân thủ nghiêm ngặt tiêu chuẩn EN81-41 của Thụy Điển và Châu Âu EN81-41, đồng thời cũng được chứng thực bởi LIFTINSTITUUT.

CÔNG NGHỆ TRỤC VÍT

Bộ truyền động khiến thang máy Cibes chuyển động mượt mà và cực kỳ yên tĩnh - đây là kết quả của một thời gian dài nghiên cứu và phát triển. Sự cải tiến này giúp công nghệ trục vít của Cibes không chỉ đáp ứng các tiêu chuẩn nghiêm ngặt của châu Âu mà còn cả ở những thị trường khác trên thế giới.

CÁC TÍNH NĂNG AN TOÀN

» Kết nối 24/7 với trung tâm Điều khiển Cibes
» Hệ thống bảng điều khiển và nút gọi tầng thông minh
» Nâng cấp độ an toàn (chứng nhận SIL-3)
» Hệ thống khóa, phát nhạc và kết nối tích hợp sẵn
» Hệ thống cảnh báo an toàn
» Hệ thống lưu trữ thông tin lỗi vận hành, hỗ trợ việc bảo trì nhanh chóng hơn
» Nâng cấp phần mềm đều đặn

V80 GALAXY
V80 GALAXY+

V80 GALAXY

KHI SỰ CAO CẤP KẾT HỢP CÙNG CÔNG NGHỆ TƯƠNG LAI

VOYAGER V80 GALAXY là một trong những dòng thang cao cấp của Cibes với 6 lựa chọn họa tiết bảng điều khiển biến hóa đa sắc, trần LiT, cửa 1 bản lề khổ lớn cùng 3 loại sàn thang da cao cấp đến từ Thụy Sĩ. Tất cả tạo nên một trải nghiệm di chuyển trên cả tuyệt vời.

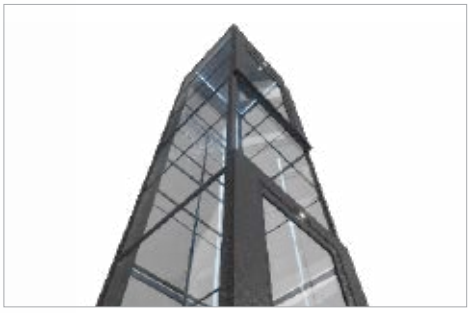

GIẾNG THANG 360⁰

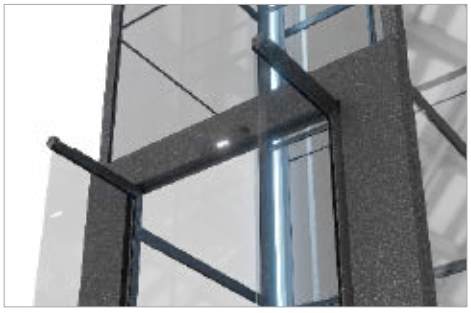

CỬA SALOON TỰ ĐỘNG

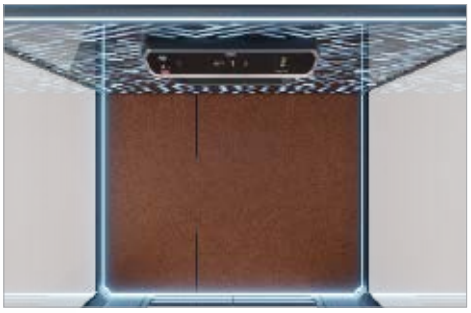

SÀN DA CAO CẤP ĐẾN TỪ THỤY SĨ

MOOD WALL KỲ ẢO NHỜ HỆ THỐNG ÁNH SÁNG ĐỘC ĐÁO

TÙY CHỌN MOOD WALL

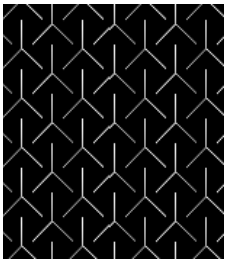

FOREST PINES

NEBULA

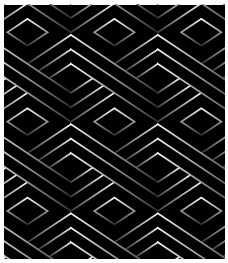

NEON JAZZ

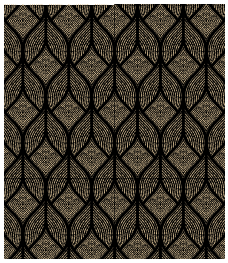

BASILICA LIGHTS

ARTIC ICE

ORIGAMI

V80 GALAXY+

TÙY CHỌN MÀU THANG PREMIUM

JANUARY 4

QUARTZ 1

QUARTZ 2

FEBRUARY 5

FEBRUARY 6

V80 AURORA
V80 AURORA+

V80 AURORA

SANG TRỌNG & TINH TẾ

VOYAGER V80 AURORA là một trong những dòng thang được yêu thích nhất của Cibes khi kết hợp được sự cao cấp và khả năng tùy biến để phù hợp với nội thất ngôi nhà. Với 5 họa tiết bảng điều khiển, 3 loại sàn thang vân đá cùng cửa thang 1 cánh khổ lớn, chiếc thang này sẽ đem lại sự tinh tế và sang trọng khi kết hợp với nhiều phong cách thiết kế nhà khác nhau.

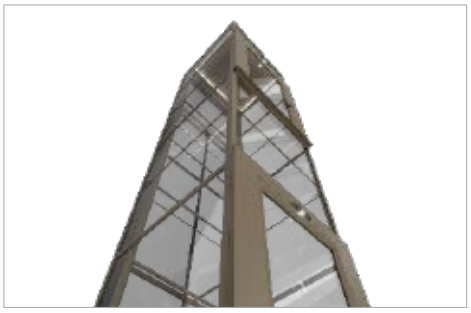

GIẾNG THANG 360⁰

CỬA MỘT CÁNH KHỔ LỚN

SÀN ĐÁ CAO CẤP

ĐÈN CHIẾU SÁNG CÙNG HỌA TIẾT BẢNG ĐIỀU KHIỂN THANH LỊCH

TÙY CHỌN MÀU THANG PREMIUM

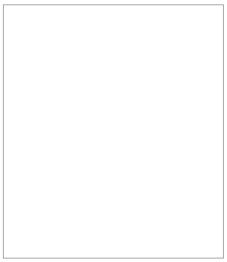

ORGANIC SINGLE WHITE

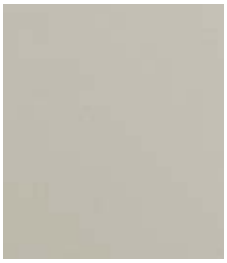

ORIENTAL OYSTER WHITE

ORIENTAL GREY BEIGE

ORIENTAL PALE BROWN

GOTHIC GRAPHITE BLACK

GLACIAL SLATE GREY

V80 AURORA+

CỬA SALOON TỰ ĐỘNG

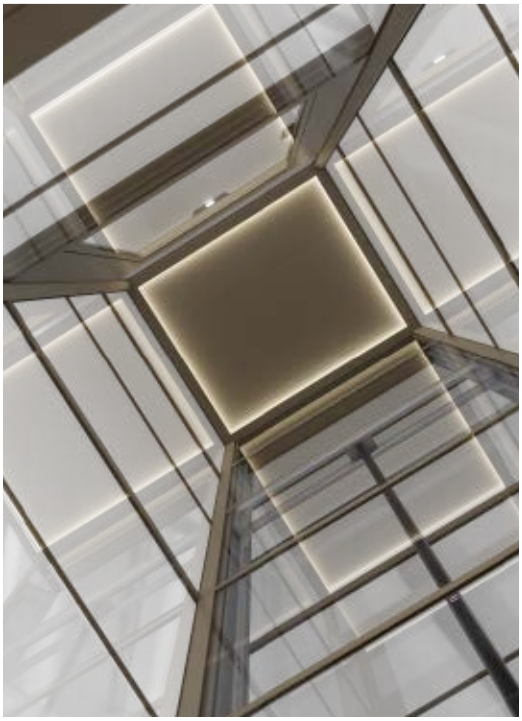

THANG 4 VÁCH KÍNH TOÀN CẢNH

ĐÈN AN TOÀN

TÙY CHỌN **MOOD WALL**

5 Mẫu họa tiết tiêu chuẩn của vách bảng điều khiển có chất liệu gỗ, đá được làm từ vật liệu HPL đến từ thương hiệu Hoa Kỳ nổi tiếng. Dòng thang này cũng được trang bị dải đèn LED ở trên bảng điều khiển, khiến tổng thể thiết kế trở nên thời thượng hơn khi kết hợp với phong cách trang trí của ngôi nhà. Ngoài ra khách hàng cũng có thể chọn các mẫu Mood Wall đặc biệt trong series họa tiết Geometric, Mineral, Culture.

BLACK WALNUT

HỌA TIẾT TIÊU CHUẨN

TRAVERTINE SILVER

JET SEQUOIA

BLACKEN LEGNO PARTIAL CROWN

SMOKE STRAND STRAIGHT

HỌA TIẾT ĐẶC BIỆT

NOVA CLOUDS

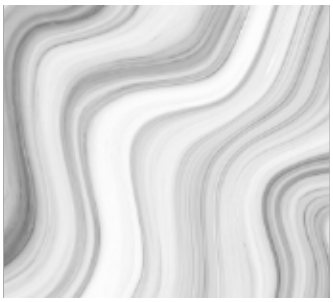

EVENING AGATE

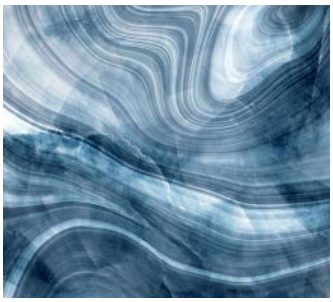

COBALT BLUE

CINNABAR ROSE

IMPERIAL BLACK

IONA

EULER

INCA

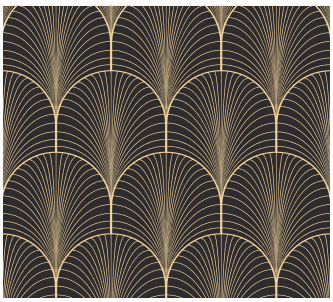

PHARAOH

PAVONA FEATHERS

DRAGON SEA

LONG SPRING

V80 ELEGANCE
V80 ELEGANCE+

V80 ELEGANCE

TINH KHÔI VÀ TINH GIẢN - SỰ LỰA CHỌN GIÚP TỐI ƯU CHI PHÍ

VOYAGER V80 ELEGANCE là một trong những mẫu thang tiêu chuẩn với màu trắng chủ đạo, kết hợp cùng giếng thang 4 mặt kính toàn cảnh. Thiết kế này sẽ là sự lựa chọn hoàn hảo dành cho chủ nhà thích sự đơn giản và trang nhã nhưng vẫn đảm bảo về chất lượng và an toàn thang máy.

GIẾNG THANG 360⁰

CỬA MỘT CÁNH KHỔ LỚN

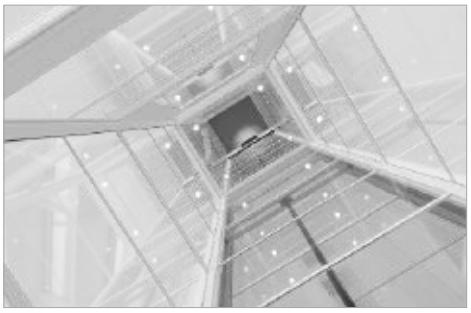

SÀN ĐÁ CAO CẤP

ĐÈN CHIẾU SÁNG CÙNG HỌA TIẾT BẢNG ĐIỀU KHIỂN THANH LỊCH

V80 ELEGANCE**+**

CỬA SALOON TỰ ĐỘNG

VOYAGER V80

BẢNG SO SÁNH DÒNG THANG

CABIN	ELEGANCE	AURORA	GALAXY
Sàn nâng	✔	✔	✔
Bảng điều khiển COP tiêu chuẩn	✔	✔	
Bảng điều khiển COP Plus			✔
Trần tiêu chuẩn	✔		
Trần LiT		✔	
Trần RGBW LiT			✔
Vách họa tiết trắng - chất liệu HPL	✔		
Vách họa tiết thiết kế- chất liệu HPL		✔	
Hộp đèn Acrylic			✔
Quạt	TÙY CHỌN	TÙY CHỌN	✔
CHỨC NĂNG COP			
Điều chỉnh quạt	TÙY CHỌN	TÙY CHỌN	✔
Điều chỉnh đèn			✔
Nhạc	TÙY CHỌN	TÙY CHỌN	✔
Khóa trẻ em	✔	✔	✔
CỬA			
Cửa 1 cánh	✔	✔	✔
Cửa 2 cánh	Elegance +	Aurora +	Galaxy +
Tay nắm bọc gỗ		✔	✔
Nút gọi thang cảm ứng	✔	✔	
Nút gọi thang cảm ứng kèm chỉ tầng			✔
KHÁC			
Viền an toàn kèm đèn		TRắng	RGBW
Tùy chọn khóa khác	✔	✔	✔
Màu thang Premium	R9016	ALESTA FINE TEXTURES (6 Màu)	ALESTA MINERAL SERIES (5 Màu)
Sàn Forbo	PURE GREY	MARBLE TEXTURE	TÙY CHỌN

Thông số kỹ thuật

Voyager V80

THÔNG SỐ KỸ THUẬT CHÍNH:

Nhãn hiệu: Cibes

Tên sản phẩm: Voyager V80 (2021 version)

Dòng sản phẩm: Elegance, Elegance+, Aurora, Aurora+, Galaxy, Galaxy+

Vị trí lắp đặt: Trong nhà

Tải trọng: 400kg

Nguồn điện: 220V or 380V(tùy thuộc vào chiều dài hành trình và tốc độ)

Chiều cao đỉnh giếng : 2150mm-2450mm(different per version)

Hố pit: 50-70mm

Tiêu chuẩn sản phẩm: MD 2006/42/EC, EN81-41, chứng nhận bởi SIL3

Hệ truyền động: Trục vít và bánh răng

Công suất động cơ: 3000W

Yêu cầu phòng máy: Không phòng máy

Số điểm dừng tối đa: 6 điểm dừng

Chiều cao cửa: 1900/2000/2100mm cho cửa tiêu chuẩn, 1300mm cho cửa bán tiêu chuẩn

Hướng mở cửa: 3 Hướng mở cửa

Hạ thấp thang khẩn cấp: Sử dụng ắc quy

› Bảo hành: Bảo hành 5 năm, riêng bộ phận trục vít và bánh răng bảo hành 15 năm

	KÍCH THƯỚC SÀN THANG (mm)		KÍCH THƯỚC THANG HOÀN THIỆN (mm)		KÍCH THƯỚC THÔNG THỦY (mm) (Thêm +30mm nếu cửa ở cạnh đó)	
	Cạnh A/C	Cạnh B/D	Cạnh A/C	Cạnh B/D	Cạnh A/C	Cạnh B/D
1	635	850	1000	900		
2	735	850	1100	900	1140	940
3	835	850	1200	900	1240	940
4	935	850	1300	900	1340	940
5	1035	850	1400	900	1440	940
6	1135	850	1500	900	1540	940
7	635	950	1000	1000		
8	735	950	1100	1000	1140	1040
9	835	950	1200	1000	1240	1040
10	935	950	1300	1000	1340	1040
11	1035	950	1400	1000	1440	1040
12	1135	950	1500	1000	1540	1040
13	635	1050	1000	1100		
14	735	1050	1100	1100	1140	1140
15	835	1050	1200	1100	1240	1140
16	935	1050	1300	1100	1340	1140
17	1035	1050	1400	1100	1440	1140
18	1135	1050	1500	1100	1540	1140
19	635	1150	1000	1200		
20	735	1150	1100	1200	1140	1240
21	835	1150	1200	1200	1240	1240
22	935	1150	1300	1200	1340	1240
23	1035	1150	1400	1200	1440	1240
24	1135	1150	1500	1200	1540	1240
25	635	1250	1000	1300		
26	735	1250	1100	1300	1140	1340
27	835	1250	1200	1300	1240	1340
28	935	1250	1300	1300	1340	1340
29	1035	1250	1400	1300	1440	1340
30	1135	1250	1500	1300	1540	1340
31	635	1350	1000	1400		
32	735	1350	1100	1400	1140	1440
33	835	1350	1200	1400	1240	1440
34	935	1350	1300	1400	1340	1440
35	1035	1350	1400	1400	1440	1440
36	1135	1350	1500	1400	1540	1440
37	635	1450	1000	1500		
38	735	1450	1100	1500	1140	1540
39	835	1450	1200	1500	1240	1540
40	935	1450	1300	1500	1340	1540
41	1035	1450	1400	1500	1440	1540

*Hình minh họa của mỗi kích thước bên dưới dựa trên cửa mở ở cạnh B

*Kích thước thông thủy cho cạnh A/C ám chỉ cửa mở ở cạnh A hoặc Cạnh C. Nếu cửa mở cả 2 hướng, thêm +30mm ở cạnh đó.

*Chiều cao cửa bán tiêu chuẩn là 1300mm, chiều dài của loại cửa này tương đương với cửa tiêu chuẩn

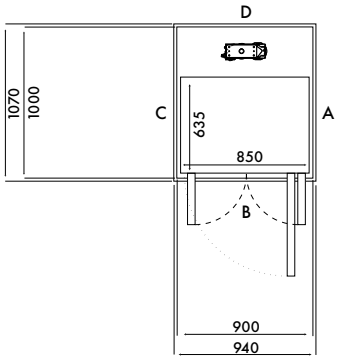

Kích thước 01 (mm)	
Sàn thang	635 x 850
Hoàn thiện	1000 x 900

Cửa mở	Kích thước thông thủy		Chiều rộng mở cửa	
	Cạnh A/C	Cạnh B/D	Cửa 1 cánh	Cửa Saloon
Cạnh B	1070	940	654	616
Cạnh A/C	N/A	N/A	N/A	N/A

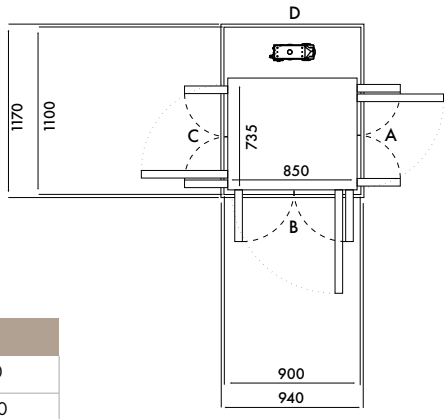

Kích thước 02 (mm)	
Sàn thang	735 x 850
Hoàn thiện	1100 x 900

Cửa mở	Kích thước thông thủy		Chiều rộng mở cửa	
	Cạnh A/C	Cạnh B/D	Cửa 1 cánh	Cửa Saloon
Cạnh B	1170	940	654	616
Cạnh A/C	1140	970	604	566

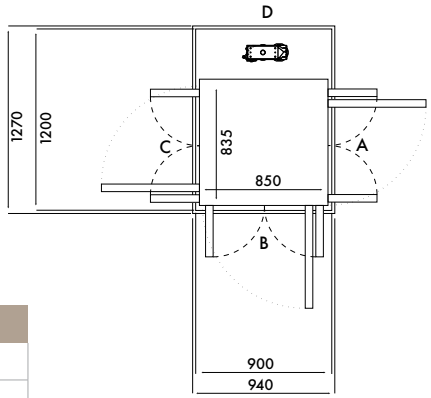

Kích thước 03 (mm)	
Sàn thang	835 x 850
Hoàn thiện	1200 x 900

Cửa mở	Kích thước thông thủy		Chiều rộng mở cửa	
	Cạnh A/C	Cạnh B/D	Cửa 1 cánh	Cửa Saloon
Cạnh B	1270	940	654	616
Cạnh A/C	1240	970	654	616

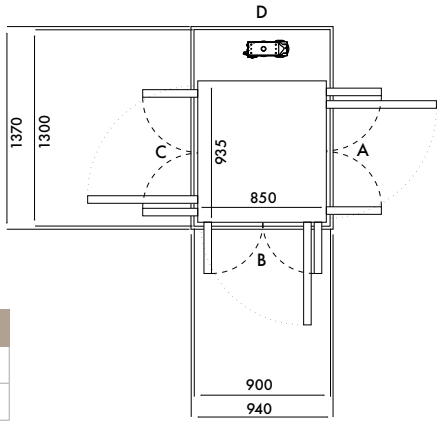

Kích thước 04 (mm)	
Sàn thang	935 x 850
Hoàn thiện	1300 x 900

Cửa mở	Kích thước thông thủy		Chiều rộng mở cửa	
	Cạnh A/C	Cạnh B/D	Cửa 1 cánh	Cửa Saloon
Cạnh B	1370	940	654	616
Cạnh A/C	1340	970	754	716

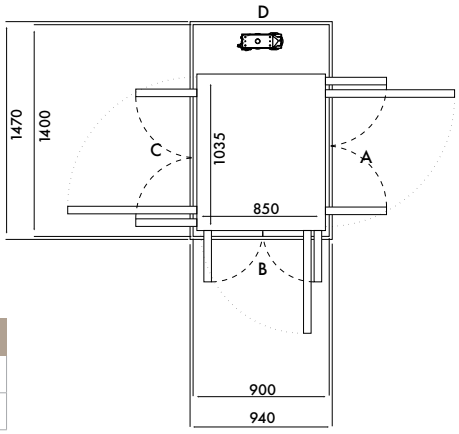

Kích thước 05 (mm)	
Sàn thang	1035 x 850
Hoàn thiện	1400 x 900

Cửa mở	Kích thước thông thủy		Chiều rộng mở cửa	
	Cạnh A/C	Cạnh B/D	Cửa 1 cánh	Cửa Saloon
Cạnh B	1470	940	654	616
Cạnh A/C	1440	970	854	816

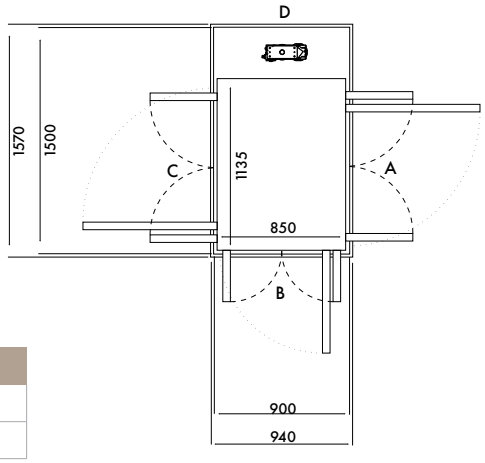

Kích thước 06 (mm)	
Sàn thang	1135 x 850
Hoàn thiện	1500 x 900

Cửa mở	Kích thước thông thủy		Chiều rộng mở cửa	
	Cạnh A/C	Cạnh B/D	Swing Door	Saloon Door
Cạnh B	1570	940	654	616
Cạnh A/C	1540	970	954	916

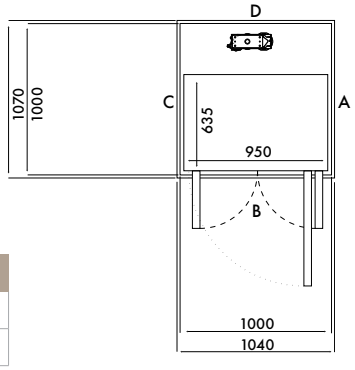

Kích thước 07 (mm)	
Sàn thang	635 x 950
Hoàn thiện	1000 x 1000

Cửa mở	Kích thước thông thủy		Chiều rộng mở cửa	
	Cạnh A/C	Cạnh B/D	Swing Door	Saloon Door
Cạnh B	1070	1040	754	716
Cạnh A/C	N/A	N/A	N/A	N/A

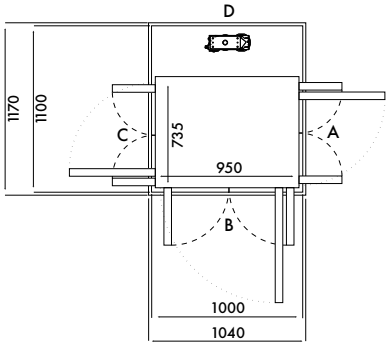

Kích thước 08 (mm)	
Sàn thang	735 x 950
Hoàn thiện	1100 x 1000

Cửa mở	Kích thước thông thủy		Chiều rộng mở cửa	
	Cạnh A/C	Cạnh B/D	Swing Door	Saloon Door
Cạnh B	1170	1040	754	716
Cạnh A/C	1140	1070	604	566

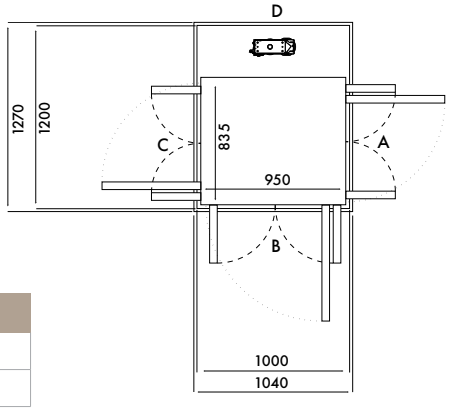

Kích thước 09 (mm)	
Sàn thang	835 x 950
Hoàn thiện	1200 x 1000

Cửa mở	Kích thước thông thủy		Chiều rộng mở cửa	
	Cạnh A/C	Cạnh B/D	Swing Door	Saloon Door
Cạnh B	1270	1040	754	716
Cạnh A/C	1240	1070	654	616

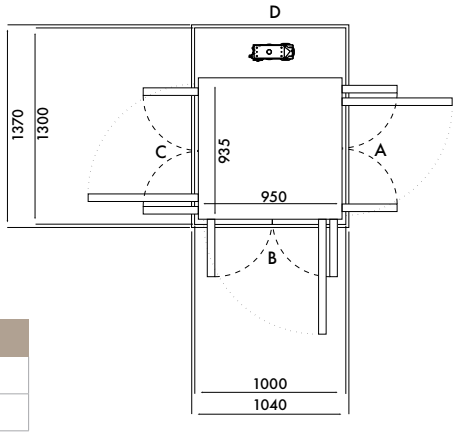

Kích thước 10 (mm)	
Sàn thang	935 x 950
Hoàn thiện	1300 x 1000

Cửa mở	Kích thước thông thủy		Chiều rộng mở cửa	
	Cạnh A/C	Cạnh B/D	Swing Door	Saloon Door
Cạnh B	1370	1040	754	716
Cạnh A/C	1340	1070	754	716

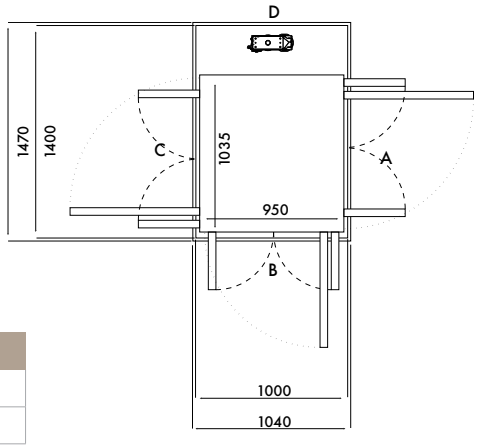

Kích thước 11 (mm)	
Sàn thang	1035 x 950
Hoàn thiện	1400 x 1000

Cửa mở	Kích thước thông thủy		Chiều rộng mở cửa	
	Cạnh A/C	Cạnh B/D	Swing Door	Saloon Door
Cạnh B	1470	1040	754	716
Cạnh A/C	1440	1070	854	816

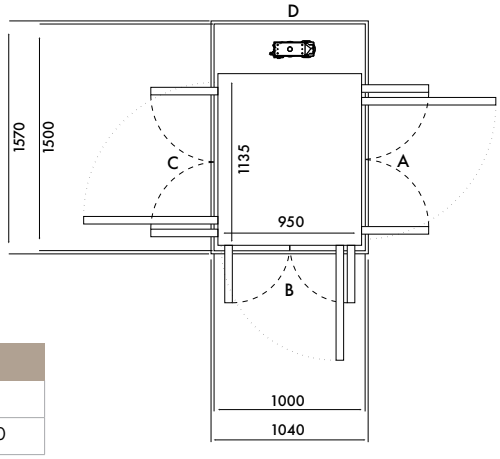

Kích thước 12 (mm)	
Sàn thang	1135 x 950
Hoàn thiện	1500 x 1000

Cửa mở	Kích thước thông thủy		Chiều rộng mở cửa	
	Cạnh A/C	Cạnh B/D	Swing Door	Saloon Door
Cạnh B	1570	1040	754	716
Cạnh A/C	1540	1070	954	916

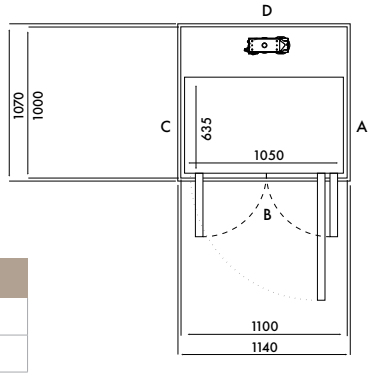

Kích thước 13 (mm)	
Sàn thang	635 x 1050
Hoàn thiện	1000 x 1100

Cửa mở	Kích thước thông thủy		Chiều rộng mở cửa	
	Cạnh A/C	Cạnh B/D	Swing Door	Saloon Door
Cạnh B	1070	1140	854	816
Cạnh A/C	N/A	N/A	N/A	N/A

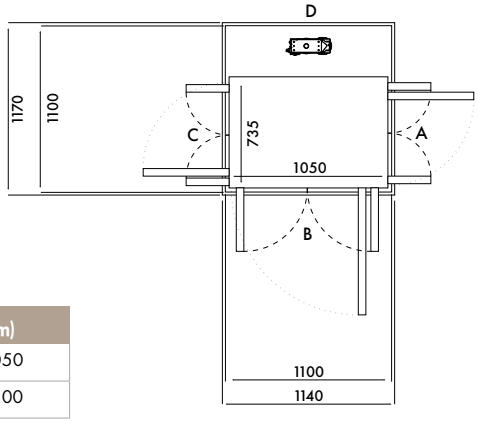

Kích thước 14 (mm)	
Sàn thang	735 x 1050
Hoàn thiện	1100 x 1100

Cửa mở	Kích thước thông thủy		Chiều rộng mở cửa	
	Cạnh A/C	Cạnh B/D	Swing Door	Saloon Door
Cạnh B	1170	1140	854	816
Cạnh A/C	1140	1170	604	566

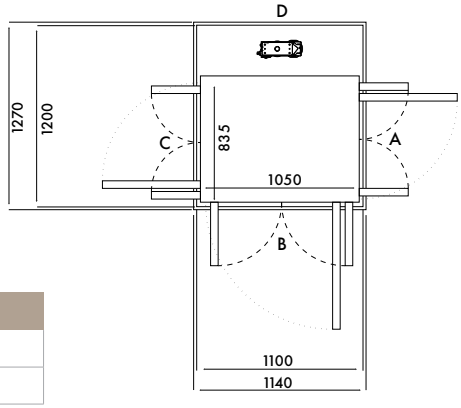

Kích thước 15 (mm)	
Sàn thang	835 x 1050
Hoàn thiện	1200 x 1100

Cửa mở	Kích thước thông thủy		Chiều rộng mở cửa	
	Cạnh A/C	Cạnh B/D	Swing Door	Saloon Door
Cạnh B	1270	1140	854	816
Cạnh A/C	1240	1170	654	616

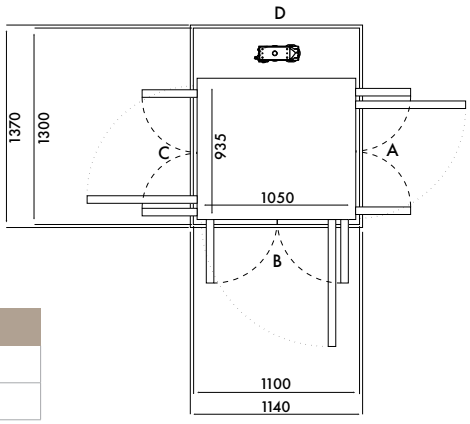

Kích thước 16 (mm)	
Sàn thang	935 x 1050
Hoàn thiện	1300 x 1100

Cửa mở	Kích thước thông thủy		Chiều rộng mở cửa	
	Cạnh A/C	Cạnh B/D	Swing Door	Saloon Door
Cạnh B	1370	1140	854	816
Cạnh A/C	1340	1170	754	716

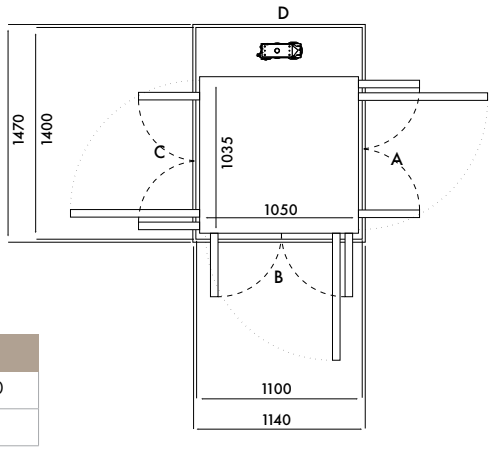

Kích thước 17 (mm)	
Sàn thang	1035 x 1050
Hoàn thiện	1400 x 1100

Cửa mở	Kích thước thông thủy		Chiều rộng mở cửa	
	Cạnh A/C	Cạnh B/D	Swing Door	Saloon Door
Cạnh B	1470	1140	854	816
Cạnh A/C	1440	1170	854	816

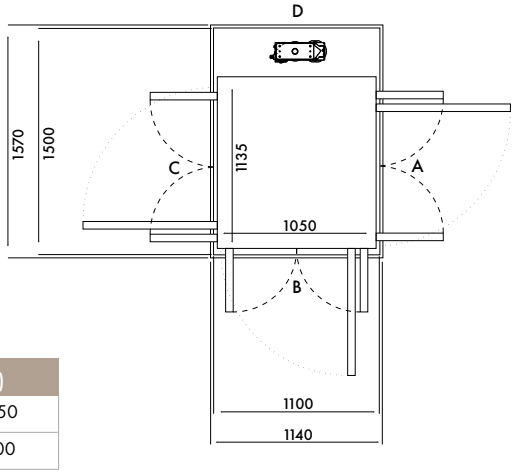

Kích thước 18 (mm)	
Sàn thang	1135 x 1050
Hoàn thiện	1500 x 1100

Cửa mở	Kích thước thông thủy		Chiều rộng mở cửa	
	Cạnh A/C	Cạnh B/D	Cửa 1 cánh	Cửa saloon
Cạnh B	1570	1140	854	816
Cạnh A/C	1540	1170	954	916

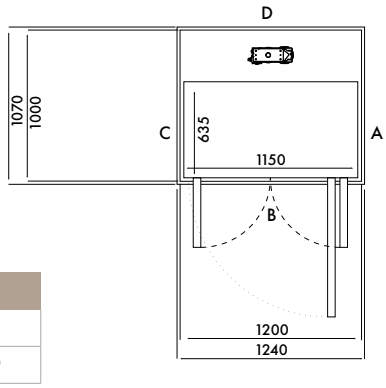

Kích thước 19 (mm)	
Sàn thang	635 x 1150
Hoàn thiện	1000 x 1200

Cửa mở	Kích thước thông thủy		Chiều rộng mở cửa	
	Cạnh A/C	Cạnh B/D	Cửa 1 cánh	Cửa saloon
Cạnh B	1070	1240	854	816
Cạnh A/C	N/A	N/A	N/A	N/A

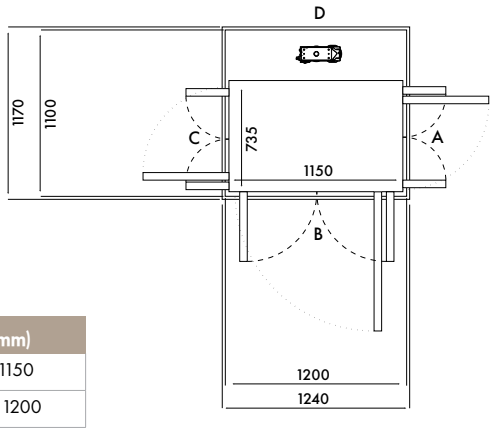

Kích thước 20 (mm)	
Sàn thang	735 x 1150
Hoàn thiện	1100 x 1200

Cửa mở	Kích thước thông thủy		Chiều rộng mở cửa	
	Cạnh A/C	Cạnh B/D	Cửa 1 cánh	Cửa saloon
Cạnh B	1170	1240	854	816
Cạnh A/C	1140	1270	604	566

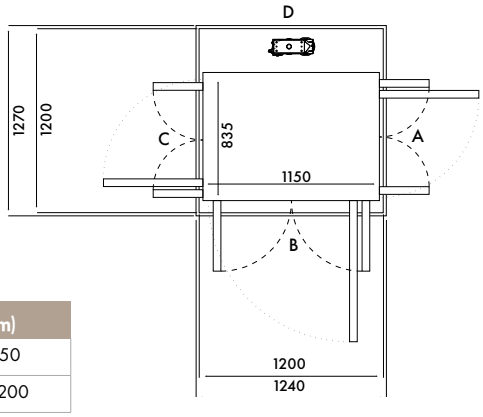

Kích thước 21 (mm)	
Sàn thang	835 x 1150
Hoàn thiện	1200 x 1200

Cửa mở	Kích thước thông thủy		Chiều rộng mở cửa	
	Cạnh A/C	Cạnh B/D	Cửa 1 cánh	Cửa saloon
Cạnh B	1270	1240	854	816
Cạnh A/C	1240	1270	654	616

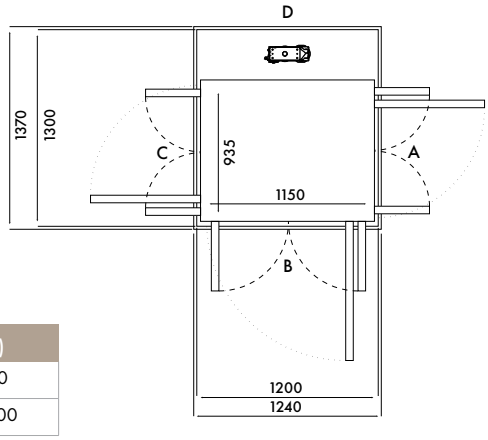

Kích thước 22 (mm)	
Sàn thang	935 x 1150
Hoàn thiện	1300 x 1200

Cửa mở	Kích thước thông thủy		Chiều rộng mở cửa	
	Cạnh A/C	Cạnh B/D	Cửa 1 cánh	Cửa saloon
Cạnh B	1370	1240	854	816
Cạnh A/C	1340	1270	754	716

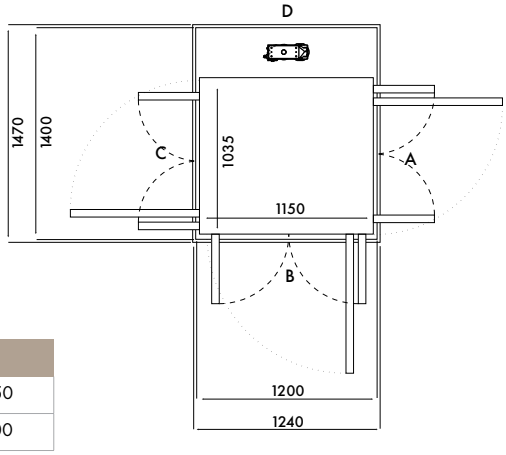

Kích thước 23 (mm)	
Sàn thang	1035 x 1150
Hoàn thiện	1400 x 1200

Cửa mở	Kích thước thông thủy		Chiều rộng mở cửa	
	Cạnh A/C	Cạnh B/D	Cửa 1 cánh	Cửa saloon
Cạnh B	1470	1240	854	816
Cạnh A/C	1440	1270	854	816

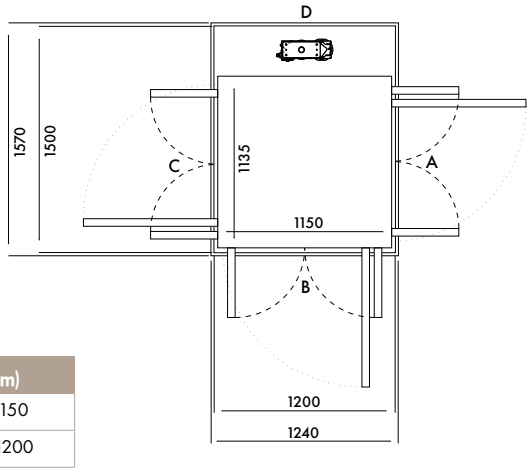

Kích thước 24 (mm)	
Sàn thang	1135 x 1150
Hoàn thiện	1500 x 1200

Cửa mở	Kích thước thông thủy		Chiều rộng mở cửa	
	Cạnh A/C	Cạnh B/D	Cửa 1 cánh	Cửa saloon
Cạnh B	1570	1240	854	816
Cạnh A/C	1540	1270	954	916

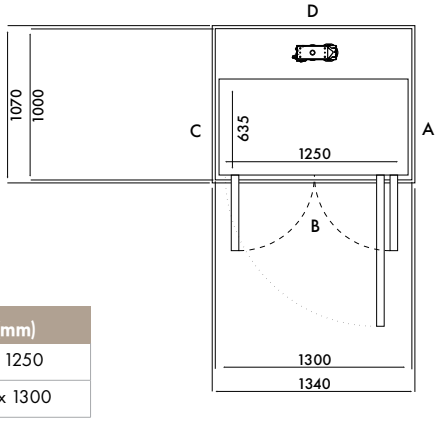

Kích thước 25 (mm)	
Sàn thang	635 x 1250
Hoàn thiện	1000 x 1300

Cửa mở	Kích thước thông thủy		Chiều rộng mở cửa	
	Cạnh A/C	Cạnh B/D	Cửa 1 cánh	Cửa saloon
Cạnh B	1070	1340	854	816
Cạnh A/C	N/A	N/A	N/A	N/A

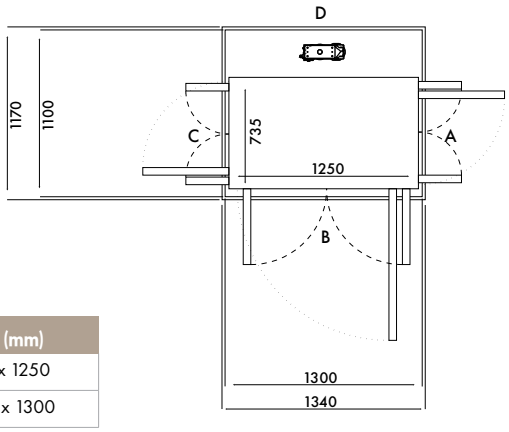

Kích thước 26 (mm)	
Sàn thang	735 x 1250
Hoàn thiện	1100 x 1300

Cửa mở	Kích thước thông thủy		Chiều rộng mở cửa	
	Cạnh A/C	Cạnh B/D	Cửa 1 cánh	Cửa saloon
Cạnh B	1170	1340	854	816
Cạnh A/C	1140	1370	604	566

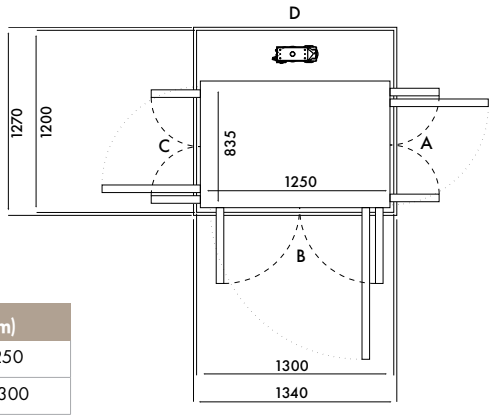

Kích thước 27 (mm)	
Sàn thang	835 x 1250
Hoàn thiện	1200 x 1300

Cửa mở	Kích thước thông thủy		Chiều rộng mở cửa	
	Cạnh A/C	Cạnh B/D	Cửa 1 cánh	Cửa saloon
Cạnh B	1270	1340	854	816
Cạnh A/C	1240	1370	654	616

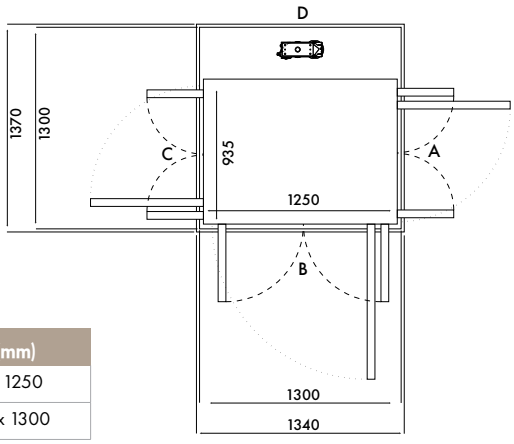

Kích thước 28 (mm)	
Sàn thang	935 x 1250
Hoàn thiện	1300 x 1300

Cửa mở	Kích thước thông thủy		Chiều rộng mở cửa	
	Cạnh A/C	Cạnh B/D	Cửa 1 cánh	Cửa saloon
Cạnh B	1370	1340	854	816
Cạnh A/C	1340	1370	754	716

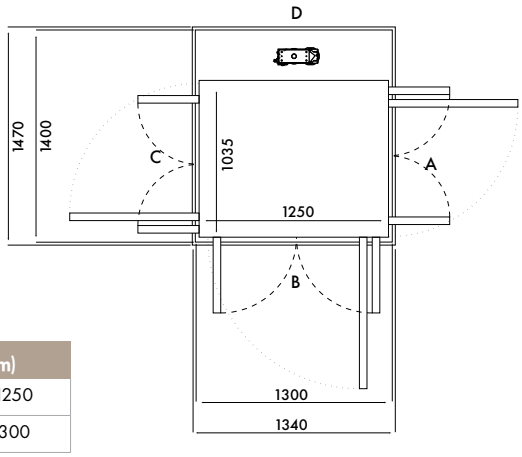

Kích thước 29 (mm)	
Sàn thang	1035 x 1250
Hoàn thiện	1400 x 1300

Cửa mở	Kích thước thông thủy		Chiều rộng mở cửa	
	Cạnh A/C	Cạnh B/D	Cửa 1 cánh	Cửa saloon
Cạnh B	1470	1340	854	816
Cạnh A/C	1440	1370	854	816

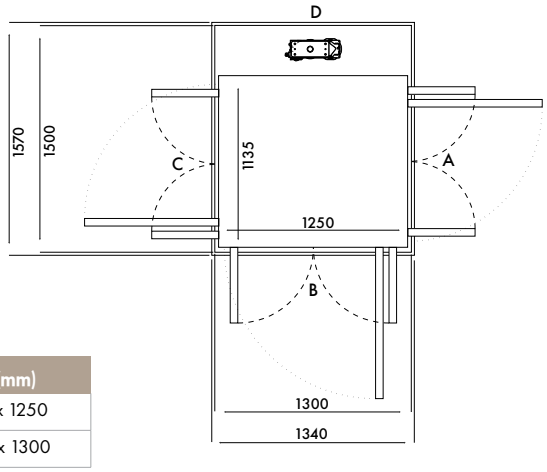

Kích thước 30 (mm)	
Sàn thang	1135 x 1250
Hoàn thiện	1500 x 1300

Cửa mở	Kích thước thông thủy		Chiều rộng mở cửa	
	Cạnh A/C	Cạnh B/D	Swing Door	Saloon Door
Side B	1570	1340	854	816
Cạnh A/C	1540	1370	954	916

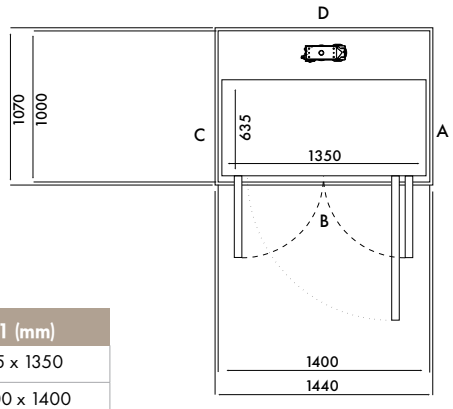

Kích thước 31 (mm)	
Sàn thang	635 x 1350
Hoàn thiện	1000 x 1400

Cửa mở	Kích thước thông thủy		Chiều rộng mở cửa	
	Cạnh A/C	Cạnh B/D	Swing Door	Saloon Door
Side B	1070	1440	954	916
Cạnh A/C	N/A	N/A	N/A	N/A

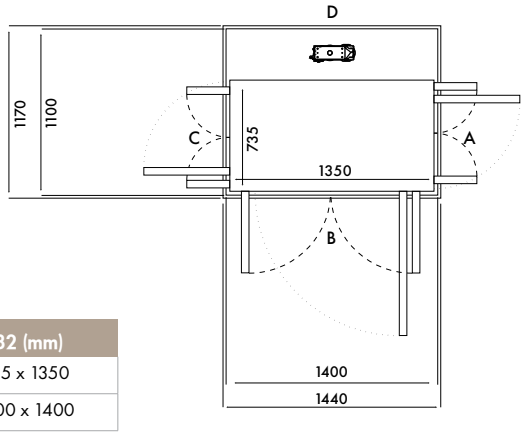

Kích thước 32 (mm)	
Sàn thang	735 x 1350
Hoàn thiện	1100 x 1400

Cửa mở	Kích thước thông thủy		Chiều rộng mở cửa	
	Cạnh A/C	Cạnh B/D	Swing Door	Saloon Door
Side B	1170	1440	954	916
Cạnh A/C	1140	1470	604	516

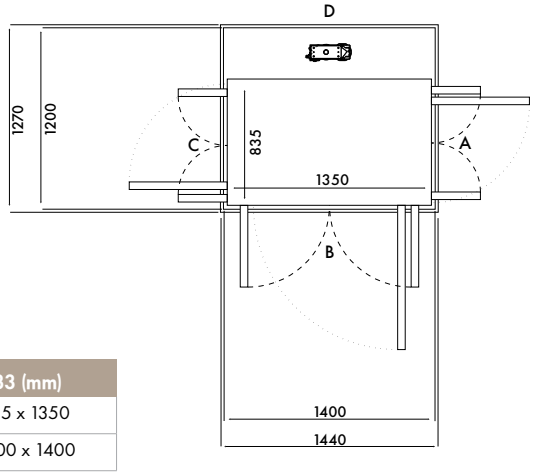

Kích thước 33 (mm)	
Sàn thang	835 x 1350
Hoàn thiện	1200 x 1400

Cửa mở	Kích thước thông thủy		Chiều rộng mở cửa	
	Cạnh A/C	Cạnh B/D	Swing Door	Saloon Door
Side B	1270	1440	954	916
Cạnh A/C	1240	1470	5	616

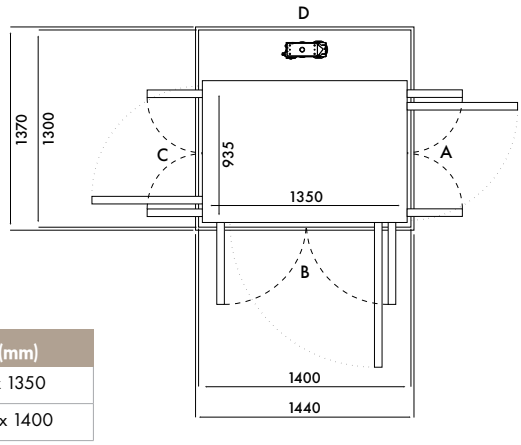

Kích thước 34 (mm)	
Sàn thang	935 x 1350
Hoàn thiện	1300 x 1400

Cửa mở	Kích thước thông thủy		Chiều rộng mở cửa	
	Cạnh A/C	Cạnh B/D	Swing Door	Saloon Door
Side B	1370	1440	954	916
Cạnh A/C	1340	1470	754	716

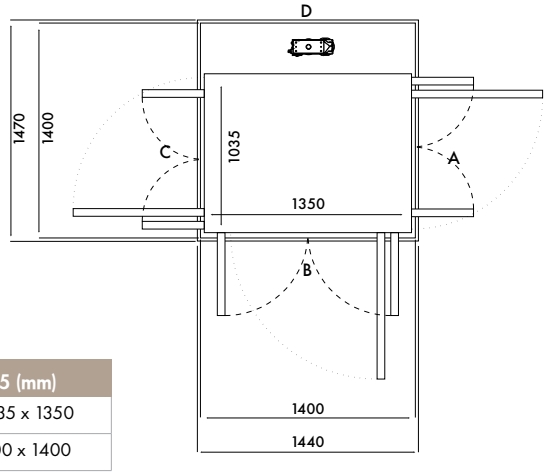

Kích thước 35 (mm)	
Sàn thang	1035 x 1350
Hoàn thiện	1400 x 1400

Cửa mở	Kích thước thông thủy		Chiều rộng mở cửa	
	Cạnh A/C	Cạnh B/D	Swing Door	Saloon Door
Side B	1470	1440	954	916
Cạnh A/C	1440	1470	854	816

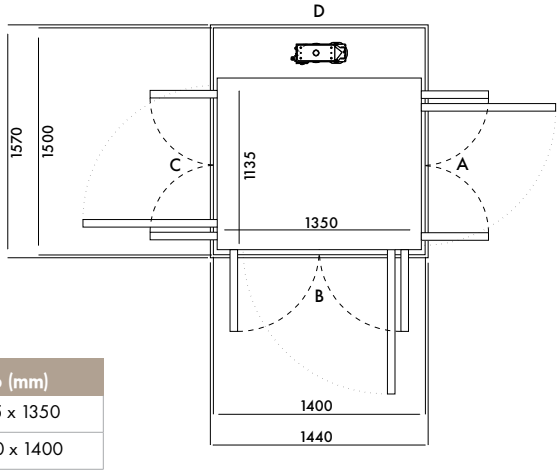

Kích thước 36 (mm)	
Sàn thang	1135 x 1350
Hoàn thiện	1500 x 1400

Cửa mở	Kích thước thông thủy		Chiều rộng mở cửa	
	Cạnh A/C	Cạnh B/D	Swing Door	Saloon Door
Side B	1570	1440	954	916
Cạnh A/C	1540	1470	954	916

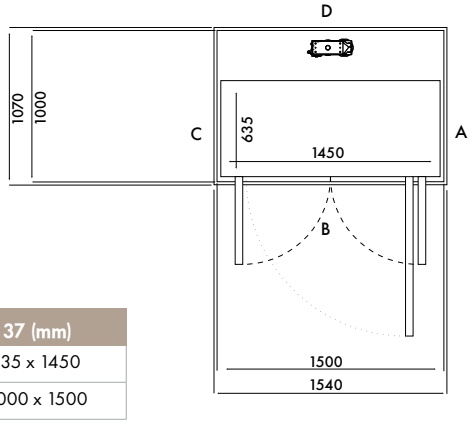

Kích thước 37 (mm)	
Sàn thang	635 x 1450
Hoàn thiện	1000 x 1500

Cửa mở	Kích thước thông thủy		Chiều rộng mở cửa	
	Cạnh A/C	Cạnh B/D	Swing Door	Saloon Door
Side B	1070	1540	1054	1016
Cạnh A/C	N/A	N/A	N/A	N/A

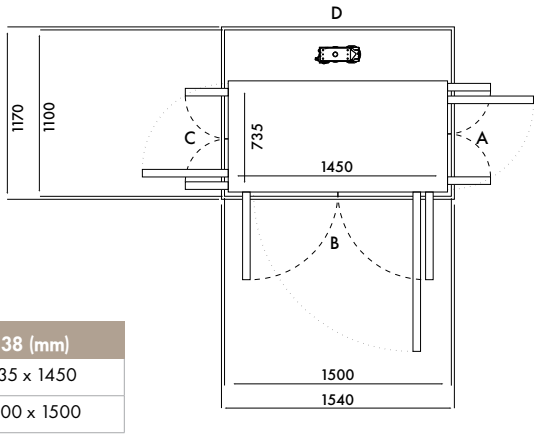

Kích thước 38 (mm)	
Sàn thang	735 x 1450
Hoàn thiện	1100 x 1500

Cửa mở	Kích thước thông thủy		Chiều rộng mở cửa	
	Cạnh A/C	Cạnh B/D	Swing Door	Saloon Door
Side B	1170	1540	1054	1016
Cạnh A/C	1140	1570	604	566

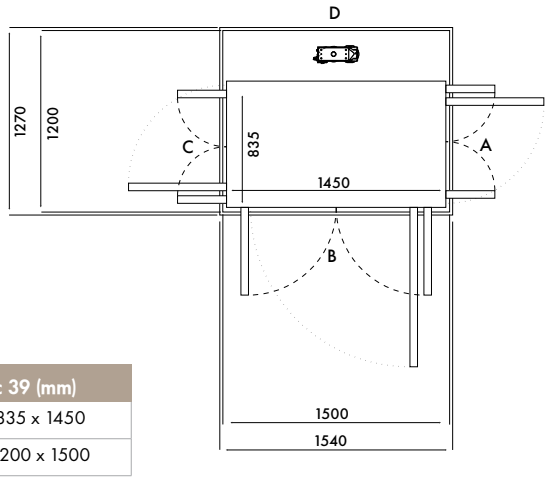

Kích thước 39 (mm)	
Sàn thang	835 x 1450
Hoàn thiện	1200 x 1500

Cửa mở	Kích thước thông thủy		Chiều rộng mở cửa	
	Cạnh A/C	Cạnh B/D	Swing Door	Saloon Door
Side B	1270	1540	1054	1016
Cạnh A/C	1240	1570	654	616

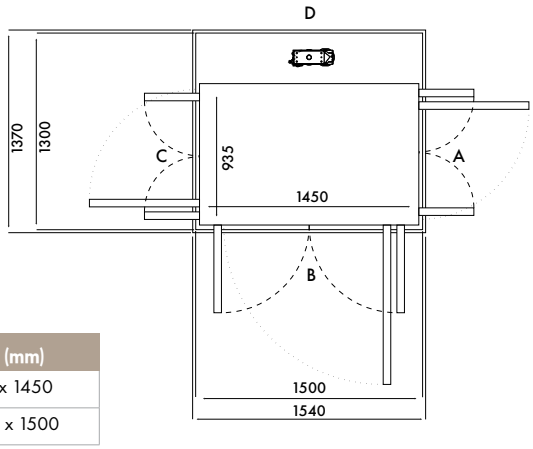

Kích thước 40 (mm)	
Sàn thang	935 x 1450
Hoàn thiện	1300 x 1500

Cửa mở	Kích thước thông thủy		Chiều rộng mở cửa	
	Cạnh A/C	Cạnh B/D	Swing Door	Saloon Door
Side B	1370	1540	1054	1016
Cạnh A/C	1340	1570	754	716

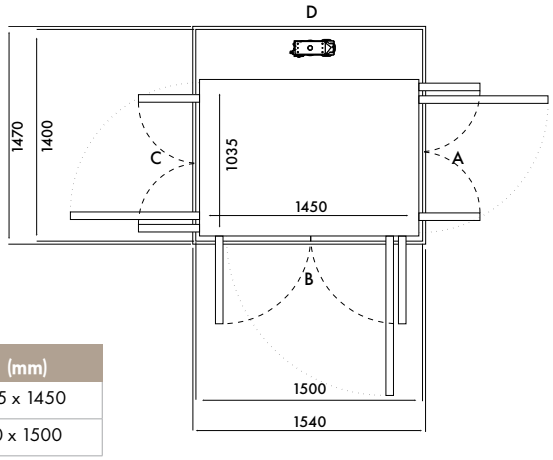

Kích thước 41 (mm)	
Sàn thang	1035 x 1450
Hoàn thiện	1400 x 1500

Cửa mở	Kích thước thông thủy		Chiều rộng mở cửa	
	Cạnh A/C	Cạnh B/D	Swing Door	Saloon Door
Side B	1470	1540	1054	1016
Cạnh A/C	1400	1570	854	816

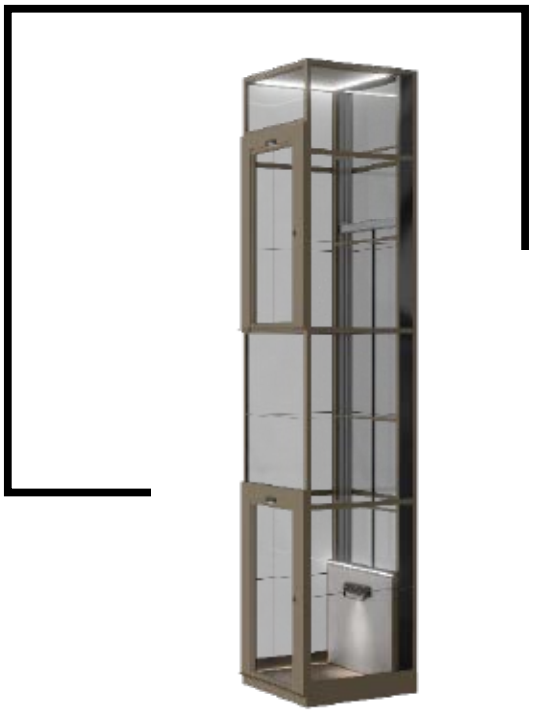

Cibes

Hình ảnh và thông tin trên đây được sử dụng để tham khảo. Để biết thêm chi tiết, vui lòng truy cập www.cibeslift.com.vn hoặc liên hệ hotline 1800 1754

Showroom Hà Nội: P.303, Tầng 3, Tòa nhà HITC, 239 Xuân Thủy, Cầu Giấy, Hà Nội.

Showroom TP. HCM: Số 138, Đường B2, Phường An Lợi Đông, TP. Thủ Đức, TP.HCM

Showroom Quảng Ninh: Nhà số A12-01 Dự án Monbay, Phường Hồng Hải, TP. Hạ Long.